N

23 ÷ 29 m SOIL FLUSHING

20 ÷ 29 m SOIL STABILIZATION

0 ÷ 29 m SOIL REPLACEMENT

0 ÷ 29 m SOIL REPLACEMENT

20 ÷ 29 m SOIL STABILIZATION

23 ÷ 29 m ISCO

0 ÷ 29 m SOIL REPLACEMENT

20 ÷ 29 m SOIL STABILIZATION

23 ÷ 29 m ISCO

0 ÷ 29 m SOIL REPLACEMENT

20 ÷ 29 m SOIL STABILIZATION

23 ÷ 29 m SOIL FLUSHING

0 10 50m

SCALA GRAFICA

LEGENDA

	PERIMETRO DEL SITO
	POLIGONI DI THIESSEN
	EDIFICI DA MANTENERE
	AREA DI INTERVENTO SOIL REPLACEMENT
	AREA DI INTERVENTO SOIL STABILIZATION
	AREA DI INTERVENTO ISCO
	AREA DI INTERVENTO SOIL FLUSHING
0 ÷ 29 m	SPESSORE INDICATIVO TERRENI SU CUI INTERVENIRE

TIPOLOGICO INTERVENTI SUI TERRENI PROFONDI

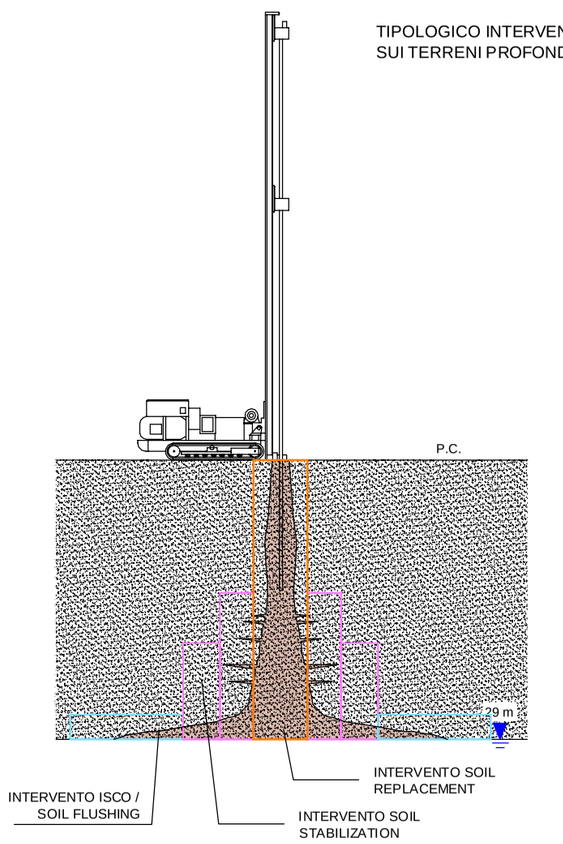

REV.	DESCRIZIONE	DATA	DIS.	CONTR.	APP.
-	-	-	-	-	-
-	-	-	-	-	-
0	-	05/12/2019	G.F.	C.V.	C.V.

AECOM
Via Watt 27
I-20143 Milano
Tel. +39.02.42256.1
Fax. +39.02.42256.21

Caffaro
Stabilimento di Brescia

Progetto Operativo di bonifica e di Messa in Sicurezza Permanente

TAVOLA 05: INTERVENTI RELATIVI AI TERRENI PROFONDI

CODICE	N° COMMESSA	PLOT	SCALA	N° DISEGNO	Foglio	di
06W05	60587025	1:1	1:1.000	TAVOLA 05	1	1

E' VIETATA LA RIPRODUZIONE DI QUESTO DOCUMENTO SENZA PREVENTIVA AUTORIZZAZIONE SCRITTA AECOM URB ITALIA

A2